Plavž PL

Zahteve za vidni beton - VB 3

Površinska obdelava:
površine v nagibu - brušeno
vertikalne površine - neobdelano
jedro (površina podesta - brušeno
stopnice - brušeno

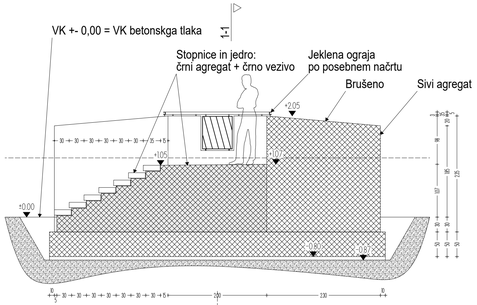

Prerez A-A

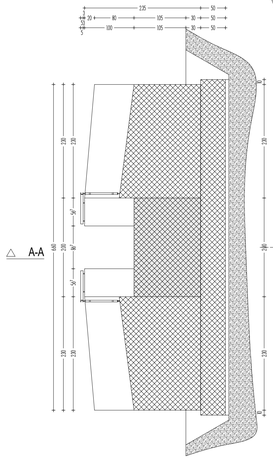

Prerez 1-1

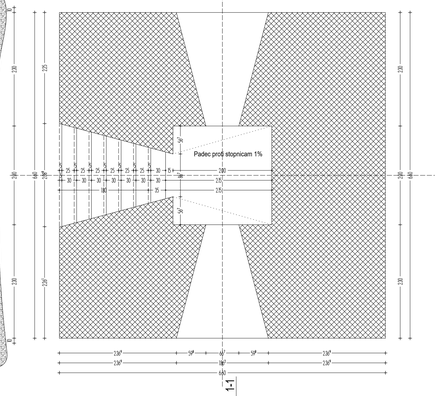

Horizontalni prerez +1,1m

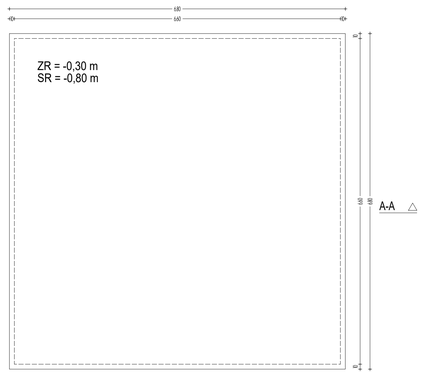

Tloris temeljev

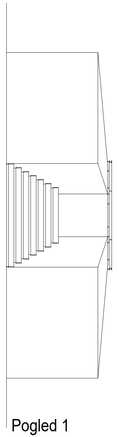

Pogled 1

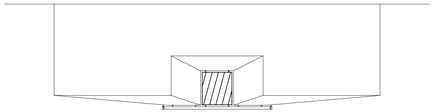

Pogled 4

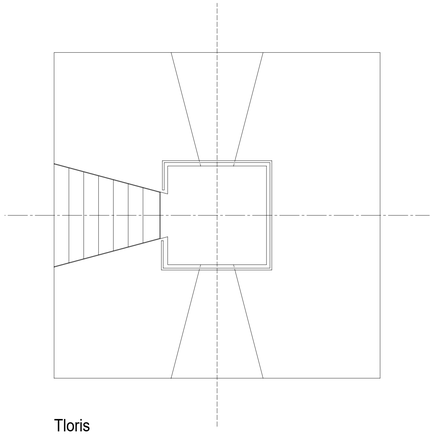

Tloris

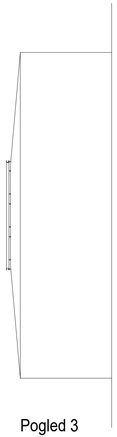

Pogled 3

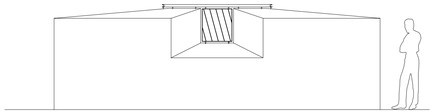

Pogled 2

OPIS SPREMEMBE	DATUM	INDEX

NEMETSCHEK	STANJE: 18.5.19	VRSTA DOKUMENTACIJE: ARHITEKTURA PZI

OBJEKT:

Nekdanja Auerspergova železarna na Dvoru pri Žužemberku

P R E G L E D

INVESTITOR	Ministrstvo za kulturo Maistrova 10, Ljubljana	ODG. VODJA PROJEKTA	dr. ANDREJ GOLJAR, udia. Id. št. pri ZAPS A -0477
NAROČNIK	Ministrstvo za kulturo Maistrova 10, Ljubljana	ODGOVORNI PROJEKTANT	dr. ANDREJ GOLJAR, udia. Id. št. pri ZAPS A -0477
PROJEKTANTSKA ORGANIZACIJA	ARHITEKTONIKA d.o.o. Cesta v podboršt 11a, Lj.-Črnuče	PROJEKTANT	
LOKACIJA OBJEKTA	parc. št. 2654/1-del, 2654/3, 2654/4, 2654/5, 2654/6 vse k.o. Dvor	KONTROLIRAL	

ARHITEKTURA

VSEBINA NAČRTA:

Zunanja ureditev - plavž

kota gotovih tal 0,00 m (10,00 m = vk. obstoječega tlaka v prilogi = 80,0 mnm)

ŠT.PROJEKTA: 02/17

MERILO	DATUM
1:50	november 2017

ŠT. NAČRTA: A 2 7 (PROJEKT / ŠTEVILKA / INDEX)

ARHITEKTONIKA
Projektiranje, svetovanje in posredništvo
Cesta v Podboršt 11a
1231 Ljubljana Črnuče
tel./fax. 01/542 57 47